Mbsm.pro, Compressor, R134a, FR7.5G, 103G6680, 220-240V 50/60Hz, LBP/HBP, 1/5HP++, 1/4 hp–

Category: compressor
written by Jamila | 26 December 2022

Mbsm.pro, Compressor, R134a, FR7.5G, 103G6680, 220-240V 50/60Hz, LBP/HBP, 1/5HP,

---

SC18G, 104G8820, Universal, Compressor, R134a, 220-240V 50/60Hz,

DANFOSS, SECOP, R134a, HMBP, 1/2 Hp++, displacement 17.70 cc, CSIR, SC18G 104G8820

Category: compressor
written by Lilianne | 26 December 2022

Détails du produit

Poids brut 13.8 kg
Poids Net 13.8 kg

Applications	HBP LBP MBP
Charge en fluide frigorigène [kg] [Max]	1.3 kg
Charge en huile [L]	600 L
Code de configuration	Simple
Couleur	Noir
Courant d’appel HST [A]	18.6 A
Description	SC18G
Diamètre de raccordement à l’aspiration [mm]	10.2 mm
Diamètre du raccord au refoulement [mm]	6.2 mm
Diamètre du raccordement du traitement [mm]	6.2 mm
Désignation du modèle	Compresseur
Emballage (format)	Emballage industriel
Faible valeur de plage de tension à 50 Hz [V]	187 V
Faible valeur de plage de tension à 60 Hz [V]	198 V
Faible valeur de tension nominale à 50 Hz [V]	208 V
Faible valeur de tension nominale à 60 Hz [V]	220 V
Fluides	R134a
Fréquence [Hz]	50/60
Hauteur de la base [mm]	213 mm
Hauteur du raccordement de refoulement [mm]	110 mm
Hauteur raccordement aspiration [mm]	193 mm
Hauteur totale [mm]	219 mm
LRA HST [A]	18.6 A
Matériel du raccord au process	Acier cuivré
Matériel du raccord d’aspiration	Acier cuivré
Matériel du raccord de refoulement	Acier cuivré
Niveau d’énergie de l’application	Compresseur universel
Nombre de phases (compresseur)	1
Nombre de phases (ventilateur)	1

Norme d’approbation	CE EN 60335-2-34 avec Annexe AA
Notes concernant le raccord de refoulement	Capuchon en aluminium
Notes concernant le raccordement au process	Capuchon en aluminium
Notes concernant le raccordement à l’aspiration	Capuchon en aluminium
N° de modèle	SC18G
N° de schéma	8258
Oil type	POE
Phase	1
Puissance frigorifique nominale 60 kBTU/h	6.06 kBtu/h
Puissance frigorifique nominale à 60 Hz	1.8 kW
Quantité d’huile [cm³]	600 cm³
Quantité par emballage	80
raccord de refoulement équerre [°]	37 °
raccord d’aspiration équerre [°]	37 °
Raccordement de process équerre	37 °
Régulation de la puissance	Vitesse fixe
Résistance de l’enroulement auxiliaire (enroulement de démarrage) pour compresseurs monophasés [ohm]	14.1 Ohm
Résistance de l’enroulement principal pour compresseurs monophasés [Ohm]	3.7 Ohm
Technique de la marque	Compresseur à pistons
Technologie	Piston
Température d’enroulement max. continue [°C] [Max]	125 °C
Température de l’enroulement à court terme [°C] [Max]	135 °C
Tension 50 Hz [V]	220 V
Tension 50 Hz [V] [max.]	240 V
Tension 60 Hz [V]	220 V
Tension 60 Hz [V] [max.]	240 V
Type	SC
Type de moteur	CSIR
Type de socle	Universel
Utilisation de tronçon	Réfrigération LT Réfrigération MT
Valeur du condensateur A	10 µF
Valeur du condensateur B	80 uF
Valeur élevée de plage de tension à 50 Hz [V]	254 V
Valeur élevée de plage de tension à 60 Hz [V]	254 V
Valeur élevée de tension nominale à 50 Hz [V]	230 V
Valeur élevée de tension nominale à 60 Hz [V]	230 V
Vitesse de rotation à 50 Hz [rpm]	2900 rpm
Vitesse de rotation à 60 Hz [rpm]	3500 rpm
Volume balayé [cm³]	17.69 cm³
Volume de gaz libre [cm3]	1460 cm³
Économiseur	No

Documents

Type de document	Country	Langue	Titre
Catalogue Fiche technique Warranty Matériel promotionnel Guide d’installation EAC Declaration Brochure Article UA Declaration Manuel d’utilisation Electrical Safety Certificate	France Afrique du Sud Allemagne Australie Autriche Belarus Belgique Brazil Bulgarie Canada Chili Chine (continentale) Colombie Corée du Sud Croatie Danemark Emir.arab.unis Espagne Estonia Finlande Grande Bretagne Grèce Hongrie Inde + Sikkim Indonésie Ireland Islande Israël Italie Japon Kazakhstan Lettonie Lithuania Macedonia Malaisie Mexique N. Zélande Norvège Pays-Bas Philippines Pologne Portugal Roumanie Russian Federation Rép. tchèque Saudi Arabia Serbia Singapour Slovaquie Slovénie Suisse Suède Taiwan, Chine Thailand Tunisie Turquie Ukraine USA Viêt Nam Vénézuéla	Français Allemand Anglais Arabe Bulgare Chinois Coréen Croate Danois Espagnol Estonien Finnois Grec Hindi Hongrois Hébreu Indonésien Islandais Italien Japonais Kazakh Letton Lituanien Norvégien Néerlandais Polonais Portugais Roumain Russe Serbe Slovaque Slovène Suédois Tchèque Thaï Turc Ukrainien Vietnamien	
Fiche technique	France	Français	**220V Hermetic Compressors – R12 – R22 – R205** AI32443441788901-FR0101 1984 KB
Fiche technique	France	Français	**Listing Compresseur Secop** AI302136056984fr-FR0101 253 KB
Guide d’installation	France	Français	**Instructions SC Compressors (external Protector)** AN00008643706001-000401 124 KB

Type de document	Country	Langue	Titre
Catalogue Fiche technique Warranty Matériel promotionnel Guide d’installation EAC Declaration Brochure Article UA Declaration Manuel d’utilisation Electrical Safety Certificate	France Afrique du Sud Allemagne Australie Autriche Belarus Belgique Brazil Bulgarie Canada Chili Chine (continentale) Colombie Corée du Sud Croatie Danemark Emir.arab.unis Espagne Estonia Finlande Grande Bretagne Grèce Hongrie Inde + Sikkim Indonésie Ireland Islande Israël Italie Japon Kazakhstan Lettonie Lithuania Macedonia Malaisie Mexique N. Zélande Norvège Pays-Bas Philippines Pologne Portugal Roumanie Russian Federation Rép. tchèque Saudi Arabia Serbia Singapour Slovaquie Slovénie Suisse Suède Taiwan, Chine Thailand Tunisie Turquie Ukraine USA Viêt Nam Vénézuéla	Français Allemand Anglais Arabe Bulgare Chinois Coréen Croate Danois Espagnol Estonien Finnois Grec Hindi Hongrois Hébreu Indonésien Islandais Italien Japonais Kazakh Letton Lituanien Norvégien Néerlandais Polonais Portugais Roumain Russe Serbe Slovaque Slovène Suédois Tchèque Thaï Turc Ukrainien Vietnamien	
Guide d’installation	France	Français	**Instructions SC Twin Compressors** AN00008643707201-000101 183 KB
Matériel promotionnel	France	Français	**Refrigerant Circuit** AV00008642183800-000402 463 KB

Compresseur Danfoss SC18G - R134a

Cylindrée = 17.69 CM3

APPLICATIONS = HP; BP; MP

Moteur = CSIR

220-240V 50/60Hz

Design

Displacement	cm³	17.69
Oil quantity	cm³	600 (550 on comp. with oil cooler)
Maximum refrigerant charge	g	1300
Free gas vol. in compressor	cm³	1460
Weight without electrical equipment	kg	13.7

Motor

Motor size	watt	495
LRA (rated after 4 sec. UL984) HST	A	18.6
Cut-in current HST	A	18.6
Resistance, main and start winding (25°C)	Ω	3.7/14.1
Approvals		EN 60335-2-34, CCIB

Dimensions **104G8830** **104G8820** **104G8822**

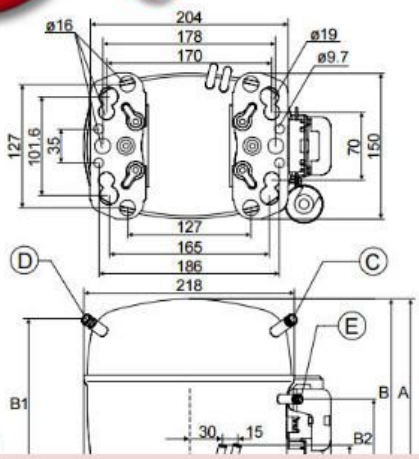

Private Picture Copyright : WWW.MBSM.PRO

R134a	refrigerant	605076	رقم القطعة
HP 1/2	power	SC18G	type
cm³ 17.7	cylinder capacity	W 495	power input
V 220-240	voltage	CSIR	motor system
W 844	power at -10°C	mm 219	height
W 1343	power at 0°C	W 1074	power at -5°C
W -	power at -30°C	W 1655	power at +5°C
W 485	power at -20°C	W 348	power at -25°C
W 2014	power at +10°C	W 649	power at -15°C
HMBP	application	ASHRAE	test method
kg 13.7	weight	Hz 50	frequency

Private Picture Copyright : WWW.MBSM.PRO

Visuels

Mbsm_dot_pro_private_PDF_SC18GTélécharger

L76CZ1, Donper, R134A, 220W, 220-240V/50-60HZ, 1Phase, 1/4 Hp, (+BIg = 1/3-Hp), compressor, Hermetic, refrigerator, RSIR, oil 250 Ml

Category: compressor
written by Lilianne | 26 December 2022

L76CZ1, Donper, R134A, refrigerator, RSIR, 220W, 1/4 Hp, (+BIg), (1/3- HP), compressor, High Pressure, High Pressure ,

---

Danfoss Refrigeration, R134a,GL90TG ,220-240V 50-60Hz, R134A ,HBP ,CSIR ,compressor Haute pression avec condensateur

Category: Technologie,Tester ok
written by Lilianne | 26 December 2022
Danfoss Refrigeration, R134a,GL90TG ,220-240V 50-60Hz, R134A ,HBP ,CSIR ,compressor Haute pression avec condensateur

---

Mbsm.pro, ATA72XL,Lbp compressor, HuaGuang coolant, R134a, 220-240V 50/60Hz, 1/4HP, 1PH, 205 w, Lbp

Category: Solutions,Tester ok
written by Jamila | 26 December 2022
Mbsm.pro , ATA72XL , compressor , HuaGuang coolant , R134a , 220-240V 50/60Hz , 1/4HP , 1PH
Détails rapides

Lieu d’origine:
Guangdong, Chine

Marque:
Wanbao

Type:
Compresseur de réfrigération

Application:
Pièces de réfrigération

Certification:
ce, CCC / CB / VDE

Réfrigérant:
R134A

Marque:
Wanbao

Tension:
220-240V 50HZ

Déplacement:
72 cm3

Refroidissement:
ST / OC

Type de moteur:
RSIR

Capacité de refroidissement:
185 W

Capacité:
631 BTU

Max. Hauteur “A”:
188

Wanbao Group Compressor Co., Ltd (anciennement connue sous le nom de Guangzhou Refrigeration Company Ltd, ci-après dénommée The Co.), a commencé sa production en 1987, est le premier fabricant à introduire une technologie et des équipements étrangers pour la production à grande échelle de compresseurs de réfrigérateurs en Chine . En 2014, The Co. a acquis le fabricant de compresseurs de réfrigérateurs à l’étranger-Italie ACC, puis a fondé l’italien Wanbao-ACC Co., Ltd. Cette action améliore le compresseur Wanbao de l’internationalisation du marché à l’internationalisation de la fabrication et jette des bases solides à l’internationalisation de la marque pour la prochaine étape.
La Co.a quatre bases de production à Guangzhou, Qingdao, Hefei et en Italie, avec une capacité de production annuelle de 26 millions d’unités, forgeant ainsi une configuration mondiale stratégique couvrant les principaux clients nationaux et étrangers. Wanbao Chine approvisionne principalement les grands fabricants de réfrigérateurs nationaux, y compris Haier, Hisense, Midea, Meiling, etc., ainsi que les fabricants d’appareils électroménagers de renommée internationale, y compris Electrolux Whirlpool, etc., en tant que fournisseur mondial. Wanbao-ACC Italy est un fournisseur majeur de fabricants européens d’appareils électroménagers haut de gamme.

Modèle	Réfrigérant	Tension	Capacité de refroidissement (w)	Application	COP (w / w)
AS43	R134a	220V / 50Hz	84	LBP	0,94
AS51	R134a	220V / 50Hz	107	LBP	1,01

ASD43K R134a 220V / 50Hz117 LBP 1.13
ASD53K R134a 220V / 50Hz144 LBP 1.2
ASD65 R134a 220V / 50Hz173 LBP 1,23
ATA72X R134a 220V / 50Hz205 LBP 1,35
ATA80X R134a 220V / 50Hz230 1/4 hp++ LBP 1,35
ANA90 R134a 220V / 50Hz255 LBP 1,35
AQAW110R134a 220V / 50Hz260 LBP 1,15
ANA120 R134a 220V / 50Hz345 LBP 1,3

Autre compresseur de congélateur wanbao que nous avons:

Pas	HP	Modèle	Réfrigérant	Qté/Une Palette
1	1/10HP	ASD35K	R134a	100
2	1/6HP	ASD53K	R134a	80
3	1/5HP	AQAW66X	R134a	80
4	1/4HP	AQAW77X	R134a	80
5	1/4HP Gros	AQAW91	R134a	80
6	1/3HP	AQAW110	R134a	80
7	3/8HP	AL120	R134a	80
8	1/2HP	AL150	R134a	80
9	1/2HP, grand	AL180	R134a	80

型号 Model	气缸容积 Displacement	冷却方式 Cooling	电机类型 Motor Type	制冷量 Cooling Capacity			COP			认证 Certification	最大高度"A" Max. Height "A"
				ASHRAE		CECOMAF	ASHRAE		CECOMAF		
				-23.3℃		-25℃	-23.3℃		-25℃		
	cm³			W	Btu	W	W/W	EER	W/W		
LBP											
220-240V 50HZ R134a											
T系列 T Series											
ATA72X	7.2	ST/OC	RSIR	205	699	155.3	1.35	4.6	1.05	CCC/CB/VDE	185/188
ATA80X	8.1	ST/OC	RSIR	230	785	174.2	1.35	4.6	1.05	CCC/CB	185/188
ATK72X	7.2	ST/OC	RSCR	205	699	154.0	1.40	4.8	1.09	CCC/CB/VDE/CE	185/188
ATK80X	8.1	ST/OC	RSCR	230	785	174.0	1.40	4.8	1.09	CCC/CB	185/188
▲ATD50V	5.0	ST	RSIR	140	478	105.2	1.25	4.3	0.98	CCC/CB	182
ATD66X	6.6	ST/OC	RSIR	190	648	142.8	1.25	4.3	0.98	CCC/CB	182
△ATA50K	5.0	ST	RSIR	144	491	108.9	1.35	4.6	1.05	CCC/CB	182/185
△ATA66K	6.6	ST	RSIR	190	648	142.8	1.25	4.3	0.98	CCC/CB	182
ATA66K(OC)	6.6	OC	RSIR	190	648	143.7	1.35	4.6	1.05	CCC/CB	188
ATA72K(OC)	7.2	OC	RSIR	205	699	154.0	1.35	4.6	1.05	CCC/CB	188
ATK55	5.5	ST	RSCR	160	546	121.0	1.35	4.6	1.05	CCC/CB	185
ATK60	6.0	ST	RSCR	180	614	135.0	1.51	5.2	1.18	CCC/CB/CE	185
ATK66	6.6	ST	RSCR	192	655	144.0	1.55	5.3	1.21	CCC/CB/CE	185

Private Picture Copyright : WWW.MBSM.PRO

Mbsm_dot_pro_private_PDF_ATA72X-220-240V_50HZ_R134A-1Télécharger

PictureS Mbsm Dot Pro : www.mbsm.pro
Private Picture Copyright : WWW.MBSM.PRO

Private Picture Copyright : WWW.MBSM.PRO

Private Picture Copyright : WWW.MBSM.PRO

Private Picture Copyright : WWW.MBSM.PRO

Private Picture Copyright : WWW.MBSM.PRO

Private Picture Copyright : WWW.MBSM.PRO